CAPE HOLLAND

CAPE HOLLAND
Construction and Piling Equipment B.V.

DRILL 650

CE

De DRILL 650 behoort tot de medium range van machines, geschikt voor boor werk in verschillende richtingen.
De machine is geschikt voor boren, micropalen, ankers, grond consolidatie, en jet grouting.

CAPE Holland BV, Postbus 34, 7990 AA Dwingeloo
Tel.: +31(0) 593 540 470, Fax: +31(0) 593 541 811
www.cape-holland.com, info@cape-holland.com

CAPE HOLLAND

CAPE HOLLAND
Construction and Piling Equipment B.V.

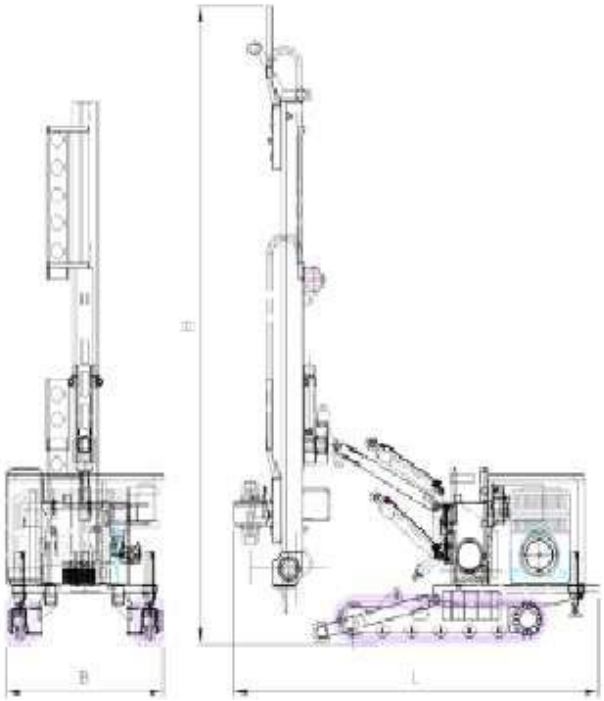

Mast	Max. trekkracht	4760 daN
	Max. drukkracht	3000 daN
	Max. snelheid	38 m/1’
Lier	Max. trekkracht	1100 daN
	Max. snelheid	28 m/1’
Boormotor	Max. draaimoment	946 daNm
	Max. snelheid (400 cm3)	257 rpm
	Max. snelheid (315 cm3)	327 rpm
	Doorvoer	94 mm
	Versnellingen	4
Klem	Max. opening	230 mm
	Klemkracht	15904 daN
	Torsie moment	3000 daNm
Onderstel	Max. breedte	1800 mm
	Breedte rijwerk	320 mm
	Gronddruk	0,47 daN/cm²
	Maximale snelheid	2,8 km/uur
	Pitch	2000 mm
	Klim capaciteit	60 %
Motor		Perkins 1144PT Sound-proof
	Installed power @ 2200 r.p.m.	74.5 kW
	Geluidsniveau	71.7 dB(A)

CAPE Holland BV, Postbus 34, 7990 AA Dwingeloo
Tel.: +31(0) 593 540 470, Fax: +31(0) 593 541 811
www.cape-holland.com, info@cape-holland.com

CAPE HOLLAND

CAPE HOLLAND
Construction and Piling Equipment B.V.

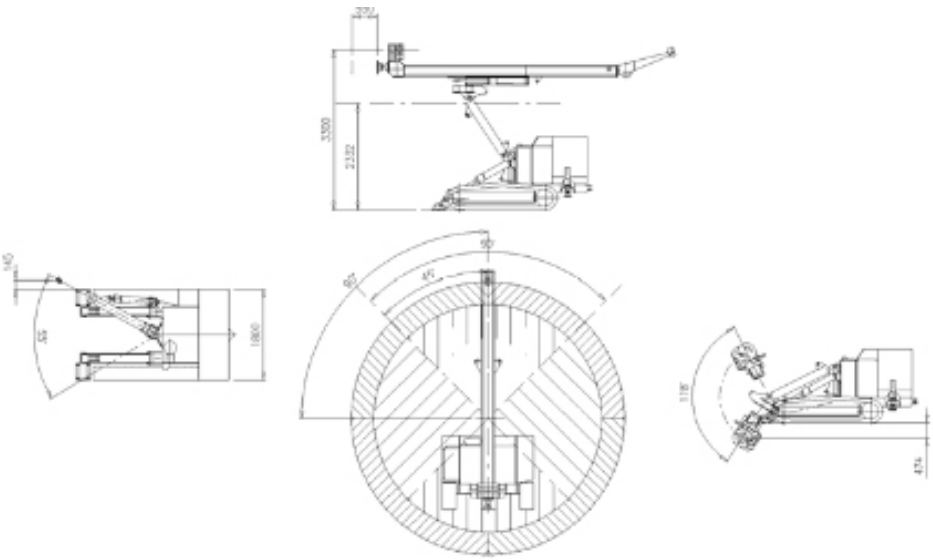

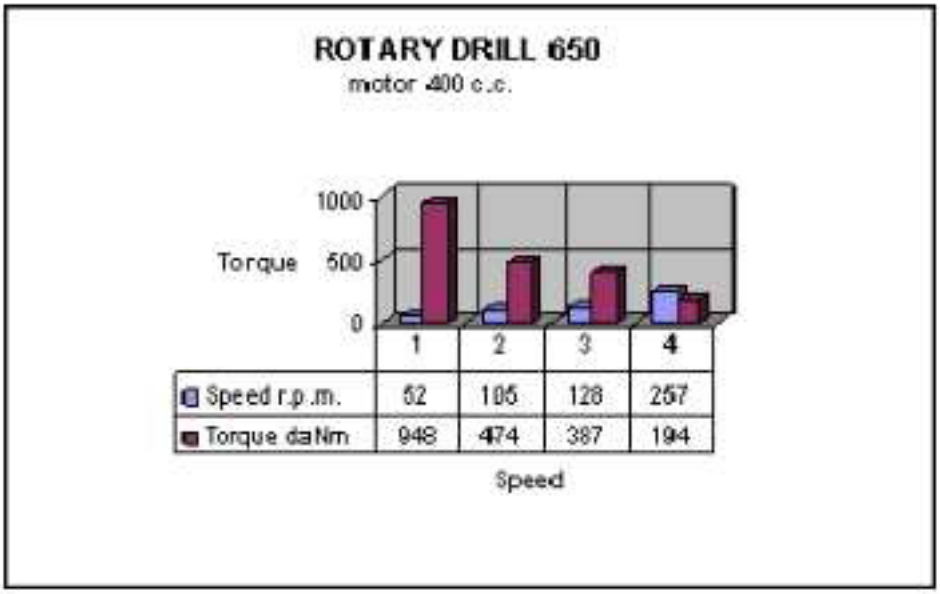

CAPE Holland BV, Postbus 34, 7990 AA Dwingeloo
Tel.: +31(0) 593 540 470, Fax: +31(0) 593 541 811
www.cape-holland.com, info@cape-holland.com